HOME DELUXE
WIR MACHEN ZUHAUSE

Łożyska do pojemników metalowych

Instrukcje użytkowania

Instrukcje montażu

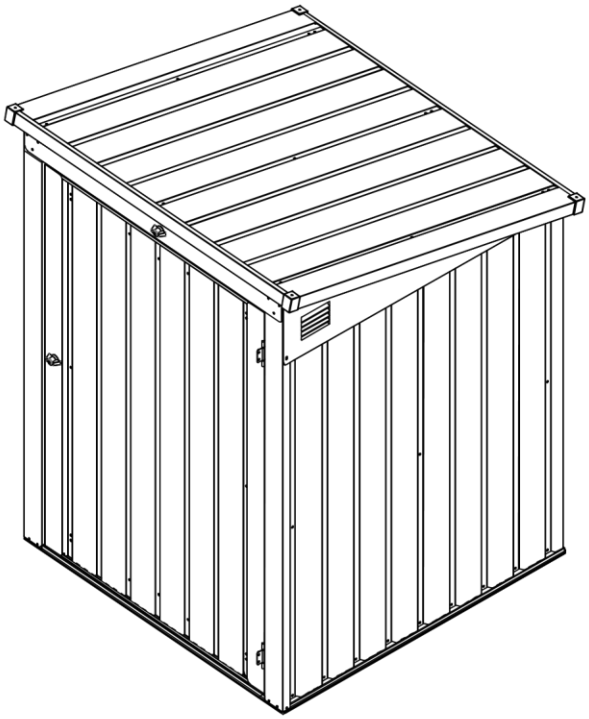

Pojemnik na odpady

Do instalacji wymagane są dwie osoby

Czas trwania 1 - 1,5 godziny

Szybka i łatwa instalacja

Ściany wzmocnione włóknem szklanym

Dostępne w różnych rozmiarach

ID przedmiotu: 20837

Przed rozpoczęciem

Instrukcje użytkowania

Przed instalacją należy skontaktować się z lokalnymi władzami w celu sprawdzenia, czy wymagane jest pozwolenie na budowę. Przeczytaj i zrozum instrukcje. Ważne informacje i pomocne wskazówki sprawiają, że budowa jest łatwiejsza i przyjemniejsza.

Instrukcje montażu

Instrukcje zawarte w niniejszym podręczniku zawierają wszystkie istotne informacje dotyczące produktu. Przed rozpoczęciem pracy należy przeczytać wszystkie instrukcje. Podczas montażu należy przestrzegać kolejności montażu. Montaż produktu zajmuje dwóm osobom około 1-1,5 godziny.

Części

Sprawdź, czy wszystkie części wymagane do montażu są obecne. Posortuj zawartość pudełka według numeru części, sprawdzając listę części. Zapoznaj się z łącznikami i elementami mocującymi, aby ułatwić ich użycie w fazie montażu. Są one zapakowane w pudełku. Należy pamiętać, że dla wygody dostarczono dodatkowe elementy mocujące.

Wymagane narzędzia

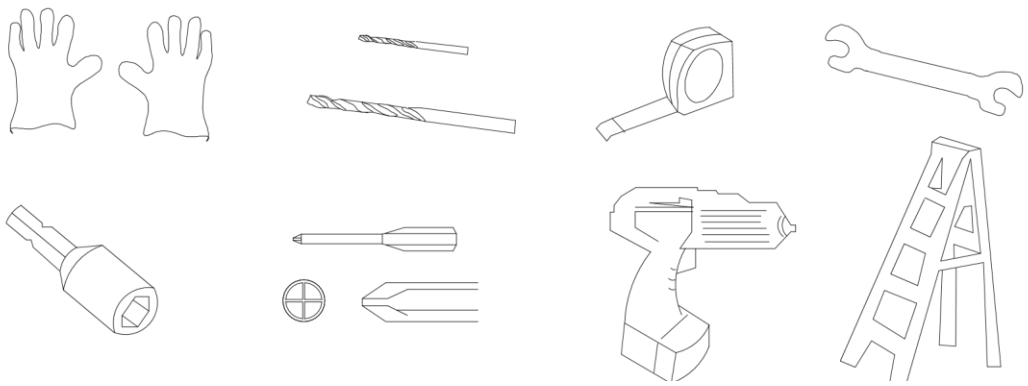

Podczas pracy ze stalą i blachą należy używać wytrzymałych rękawic.

Planuj z

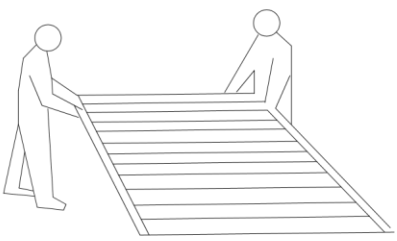

Zwróć uwagę na pogodę:

Podczas montażu należy zapewnić suchą i bezwietrzną pogodę. Nie próbuj montować produktu przy wietrznej pogodzie, ponieważ istnieje ryzyko uszkodzenia paneli lub zranienia osób. Zachowaj ostrożność na mokrym lub błotnistym podłożu, zawsze montuj produkt na twardej i równej powierzchni.

Jeśli to możliwe, produkt powinien być montowany przez dwie lub więcej osób. Jedna osoba może pozycjonować części, podczas gdy druga trzyma elementy mocujące i narzędzia.

PLANY NA PRZYSZŁOŚĆ

Wybór lokalizacji

- W miarę możliwości unikaj zwisających drzew, ponieważ liście wymagają regularnego sprzątania, a połamane gałęzie stanowią potencjalne zagrożenie.
- Małe drzewa, krzewy lub ogrodzenia w sąsiedztwie mogą być pomocne i służyć jako ochrona przed wiatrem.

Przygotowanie placu budowy

Plac budowy musi być przygotowany w taki sposób, aby podłoga szopy była wypoziomowana dookoła i musi być sprawdzona za pomocą poziomicy.

Podstawa może być wykonana z impregnowanego drewna lub betonu, aby zapobiec przedostawaniu się wilgoci do wnętrza szopy. **Budka nie jest przeznaczona do stawiania bezpośrednio na trawie.** W deszczowe dni podłoże staje się błotniste.

Po wykonaniu płyty betonowej ważne jest, aby opadała ona w dół do krawędzi, aby zapobiec przedostawaniu się wody.
Beton lub cement musi wyschnąć przed postawieniem szopy.

Podstawy mogą być również wykonane z cegieł, bloków lub zamontowane na płycie betonowej. Cegły lub bloki są cementowane na stabilnych i równych betonowych fundamentach, a rama szklarni jest wiercona i przykręcana do podstawy.

WAŻNE UWAGI:

- O wiele łatwiej jest zmontować produkt z drugą osobą, która pomoże trzymać części, przekazywać narzędzia itp. Niektóre czynności wymagają dwóch osób do złożenia produktu.
- Należy przeznaczyć na to wystarczająco dużo czasu: Pośpiech może spowodować błędy i nieprawidłowy montaż podzespołów. Jeśli nigdy wcześniej nie budowałeś takiego produktu, ukończenie montażu może zająć więcej czasu.
- Używaj odpowiednich narzędzi.
- Odzież ochronna zalecana w sekcji "Narzędzia".
- Najlepiej rozłożyć części i sprawdzić, czy wszystkie się tam znajdują przed rozpoczęciem budowy. Umieść je na ściereczkach lub plastikowych arkuszach, jeśli istnieje ryzyko zarysowania części.
- Ostrożnie dokręć wszystkie nakrętki, nie pomijając żadnej z nich. Sprawdź, czy rama jest prostopadła i użyj poziomicy, aby sprawdzić, czy jest ustawiona pionowo.

Chcielibyśmy podkreślić, że Home Deluxe GmbH nie ponosi żadnych kosztów instalacji lub usług ręcznych - takich jak koszty elektryka lub porównywalne koszty specjalistyczne.

NO.	PART	Qty.
1	 944mm	1
2	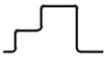 944mm	1
2-1	 944mm	1
3	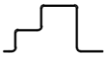 944mm	1
4L	 1290mm	1
4R	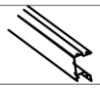 1290mm	1
13	 1080mm	2
15		1
16		1
17	 890mm	1
18	 890mm	1
19	 934mm	1
20	 941mm	1
P1	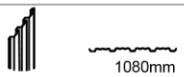 1080mm	6
29		2
29-1		2
J1		4
BL		1
BR		1
F1		200
F2		26
F3		10
S2		110
S3		134

NO.	PART	Qty.
48	 1033mm	1
49	 1033mm	1
50	 998mm	1
51	 998mm	1
D4	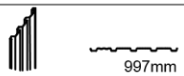 997mm	2
52	 948mm	1
53	 634mm	1
54	 634mm	1
14	 1095mm	1
40	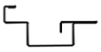 801mm	2
43	 1203mm	1
44	 1203mm	1
55	 867mm	1
56	 867mm	1
D1	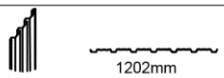 1202mm	1
K1		2
K2	500mm	1
G4		2
W1		2
G3	350X130X200N	1
GC		4
B1		1
B4		1
B2		1

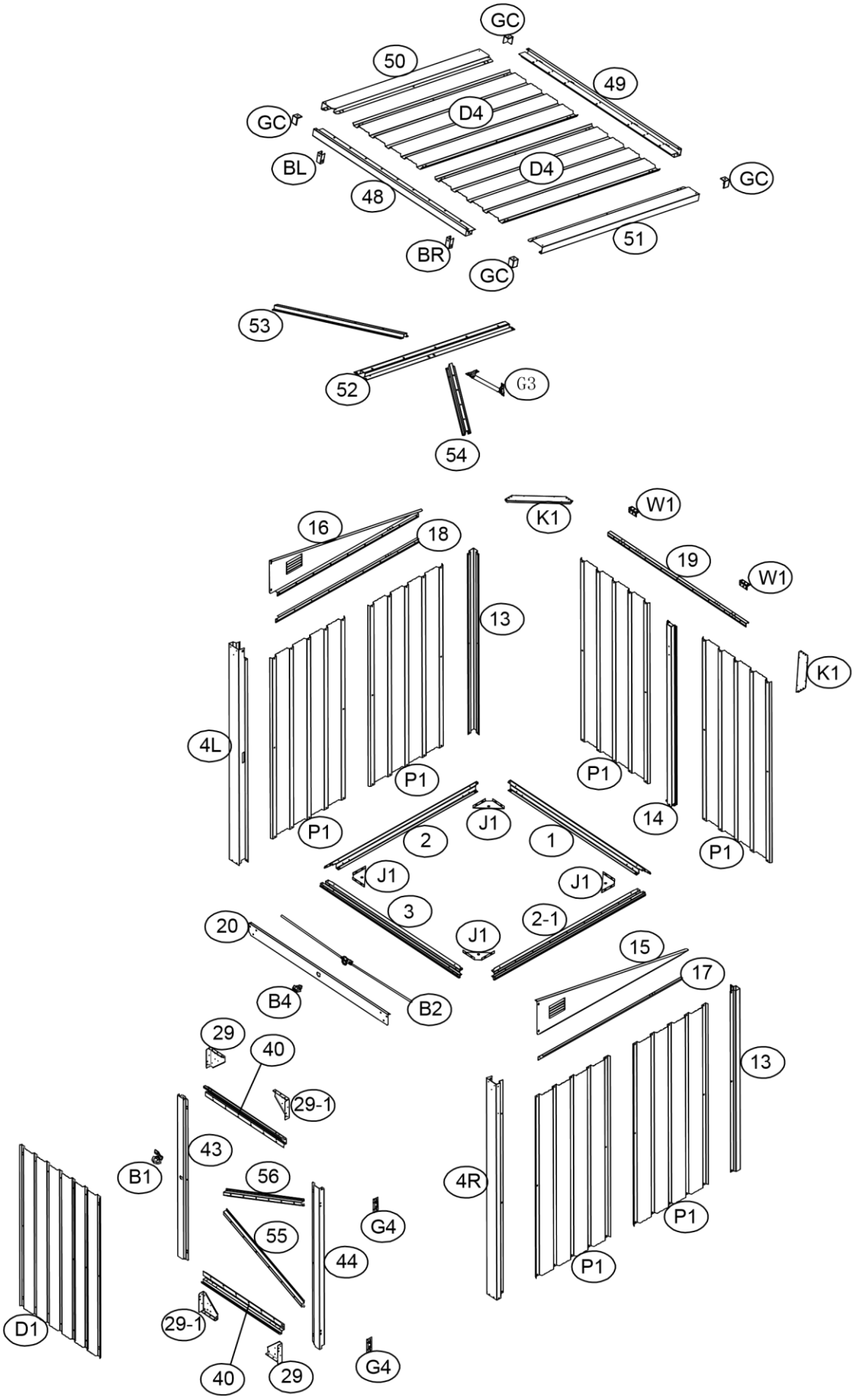
GC
50
49
D4
GC
BL
D4
GC
48
51
BR
GC
53
52
G3
54
K1
W1
16
18
19
W1
13
K1
4L
P1
P1
P1
14
P1
J1
2
1
J1
J1
3
2-1
J1
20
15
17
B4
B2
29
40
13
29-1
43
B1
56
4R
G4
P1
55
44
P1
D1
29-1
40
29
G4

Nie	Część	Ilość	Nie	Część	Ilość
1	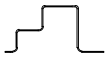	1	2	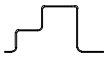	1
3		1	2-1		1

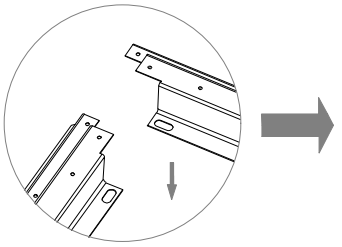

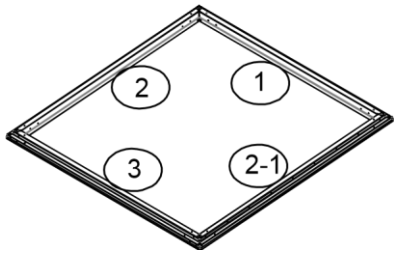

Nie.	Część	Ilość
J1		4

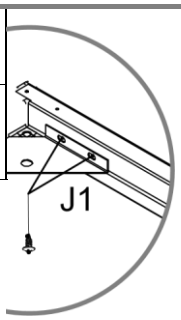

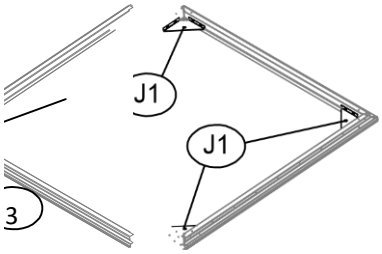

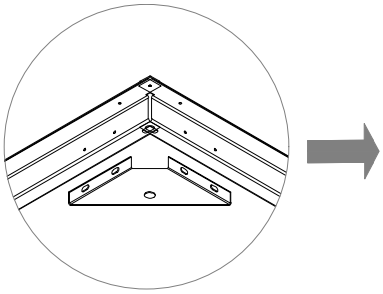

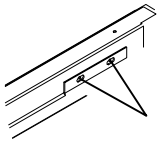

Formuła 1

Jeśli przekątne są równe, ramka jest kwadratowa

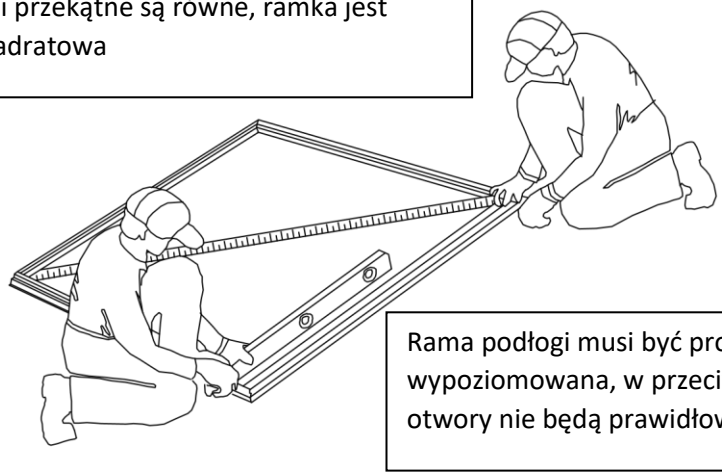

Rama podłogi musi być prostopadła i wypoziomowana, w przeciwnym razie otwory nie będą prawidłowo wyrównane

NO.	PART	Qty.
P1		2

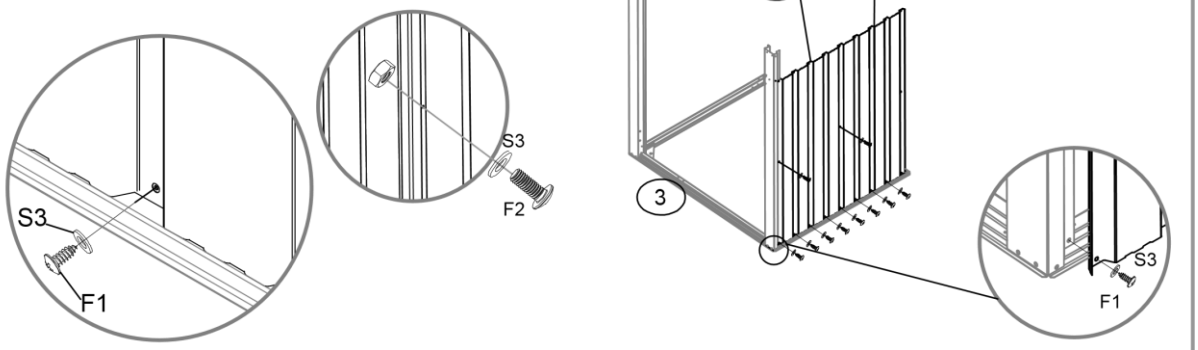

NO.	PART	Qty.
4L		1
4R		1

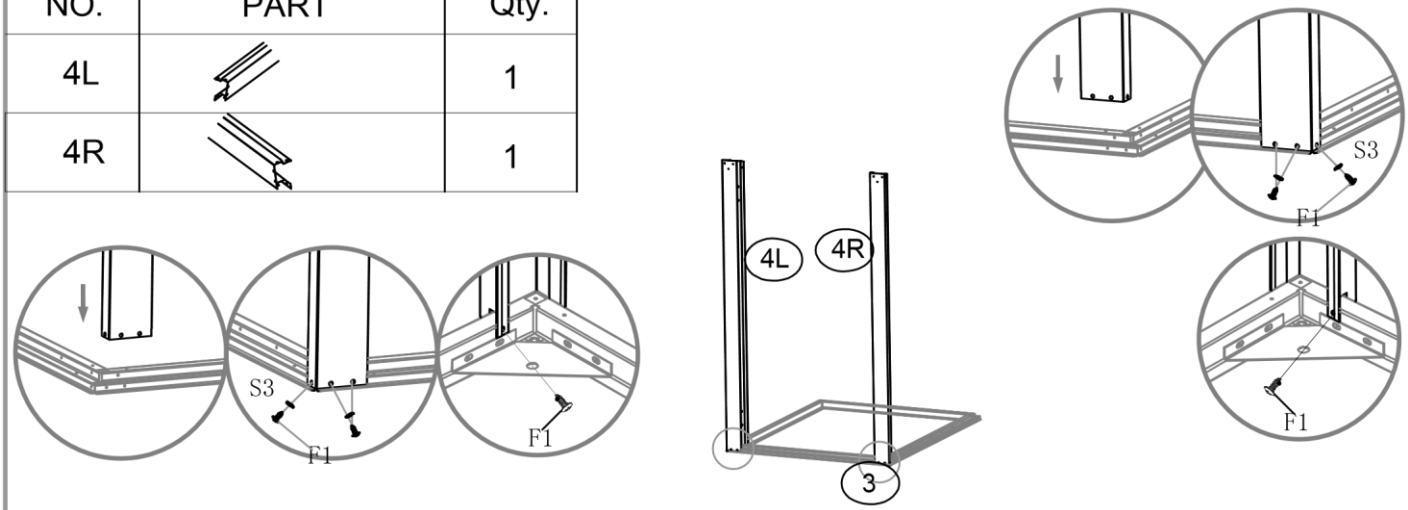

Nie	Część	Ilość
P1		1

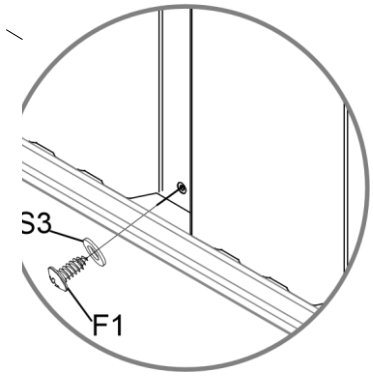

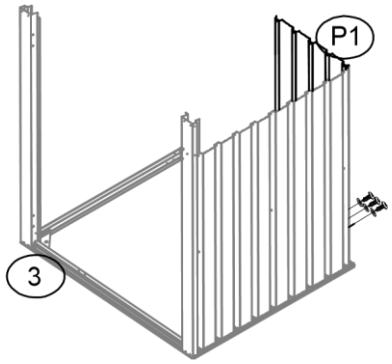

Nie	Część	Ilość
13		1

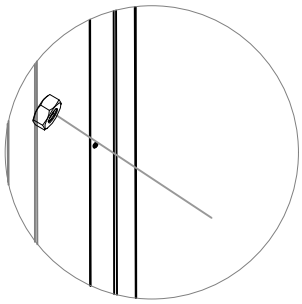

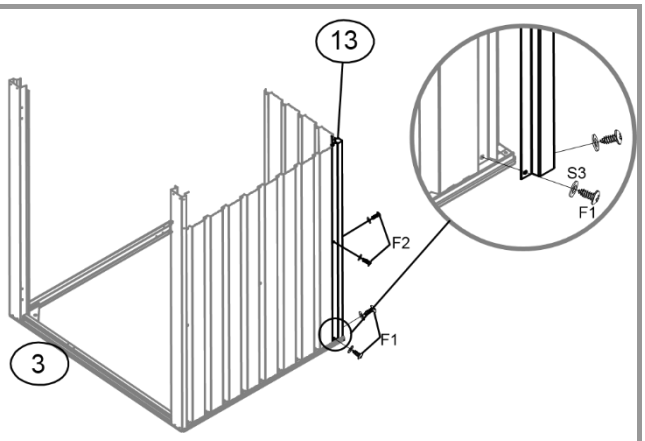



Nie	Część	Ilość
P1		1

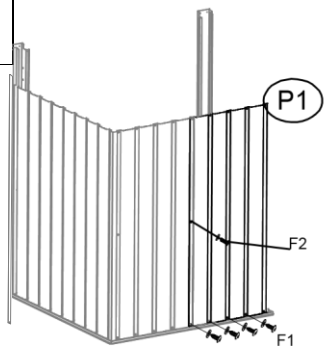

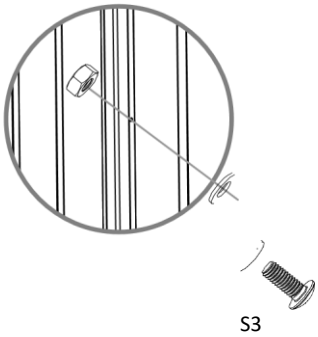

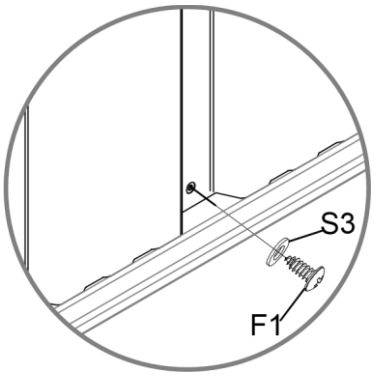

NO.	PART	Qty.
13		1

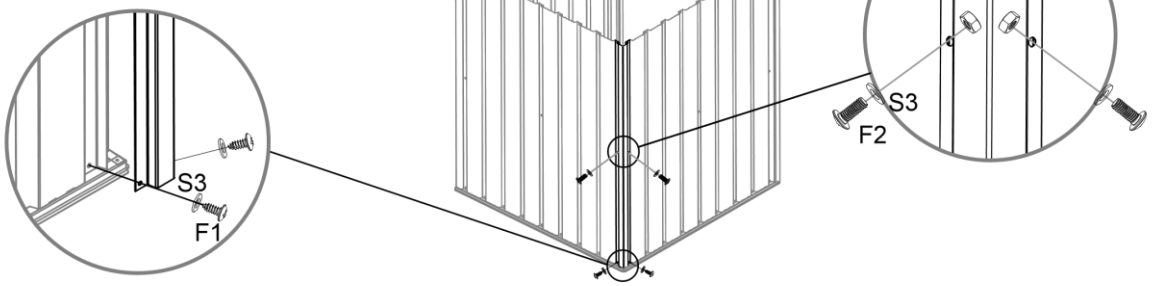

NO.	PART	Qty.
19		1

NO.	PART	Qty.
P1		2

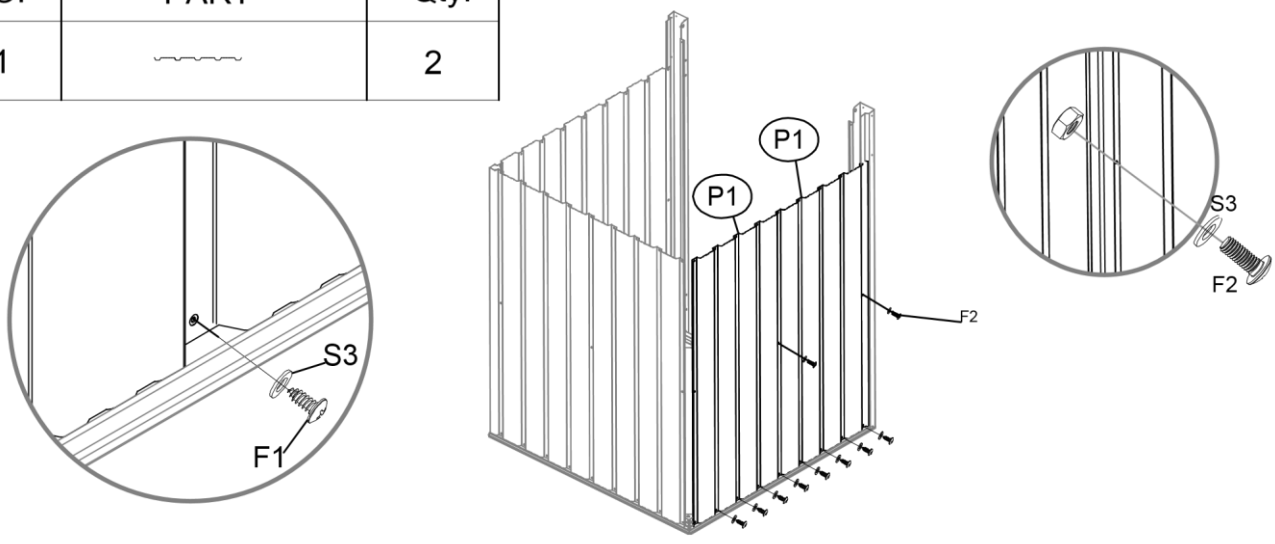

NO.	PART	Qty.
14		1

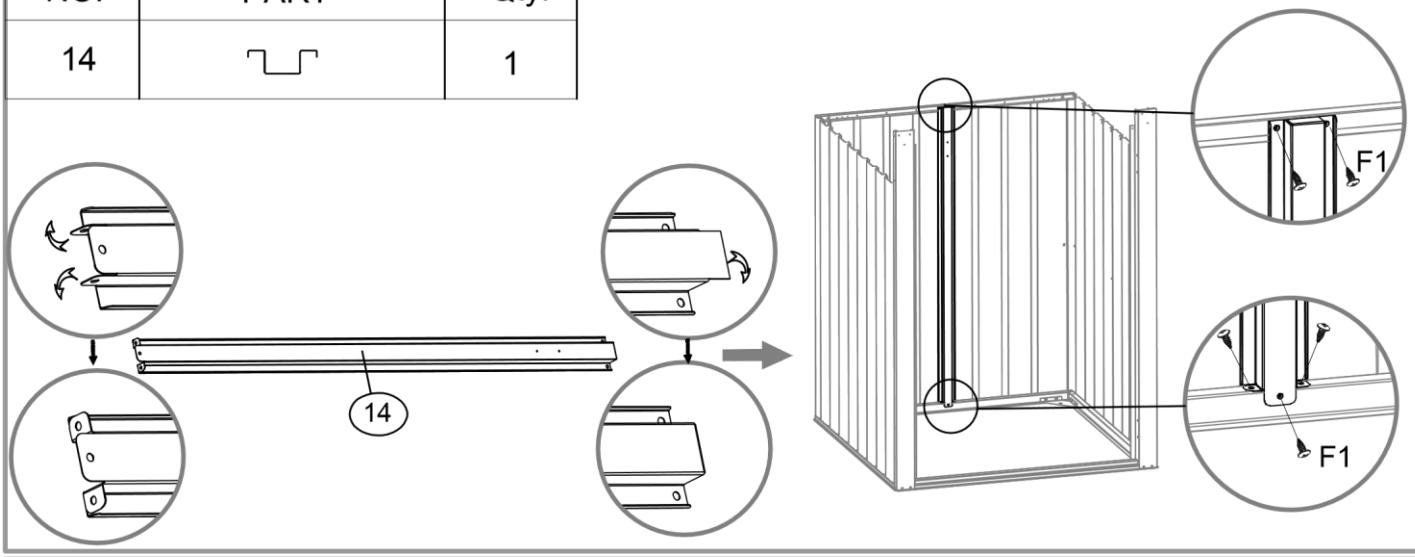

NO.	PART	Qty.
20		1

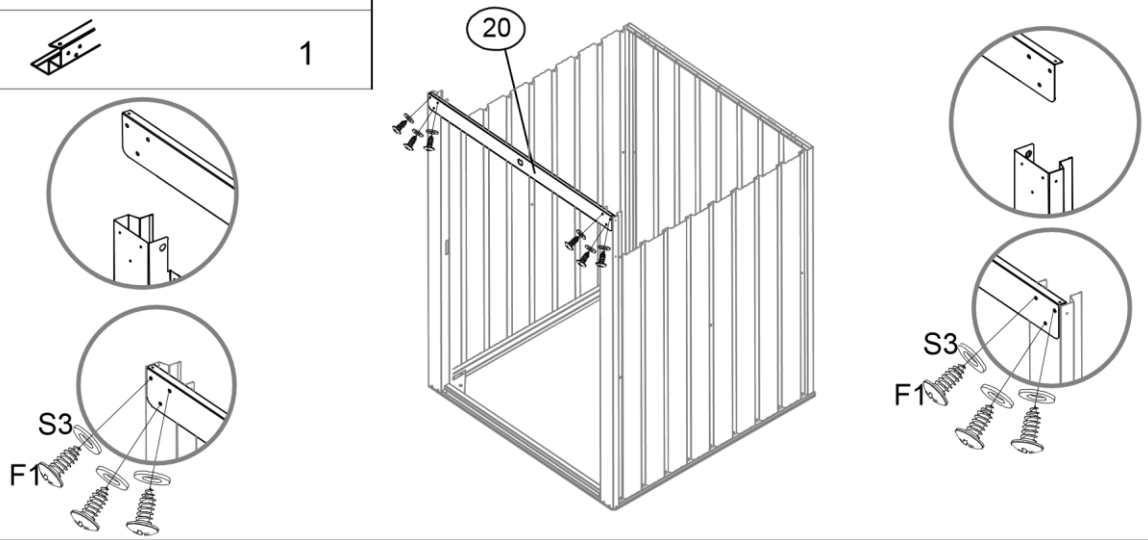

NO.	PART	Qty.	NO.	PART	Qty.
15		1	17		1
16		1	18		1

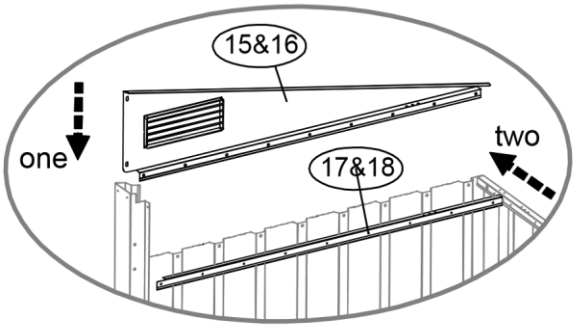

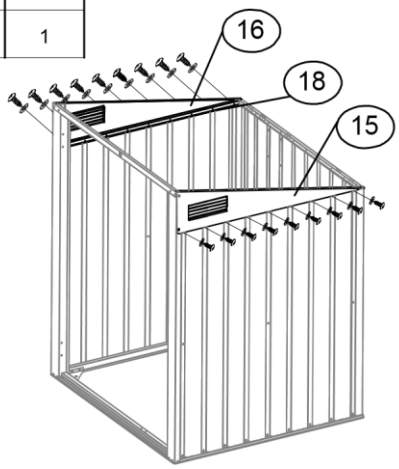

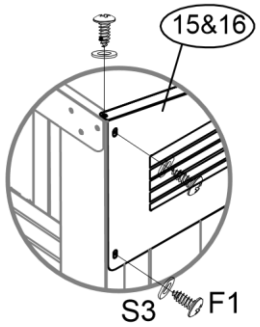

NO.	PART	Qty.
W1		2
K1		2

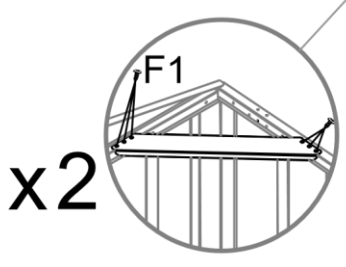

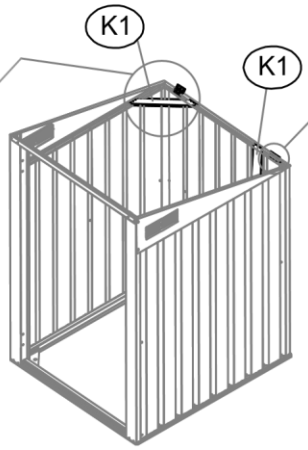

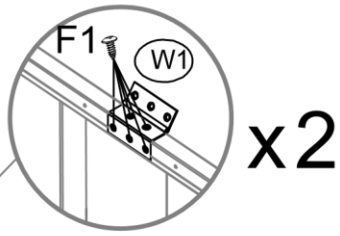

NO.	PART	Qty.
B4		1

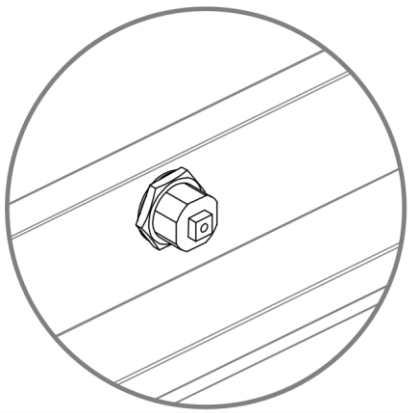

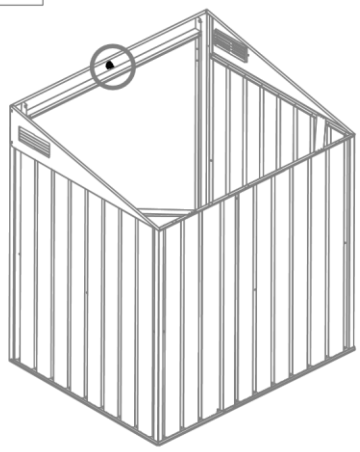

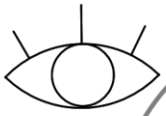

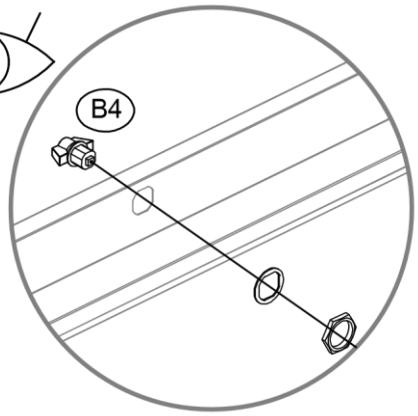

NO.	PART	Qty.
B2	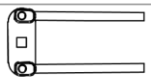	1

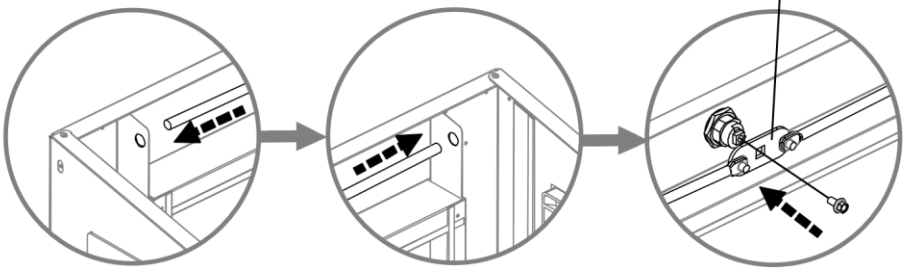

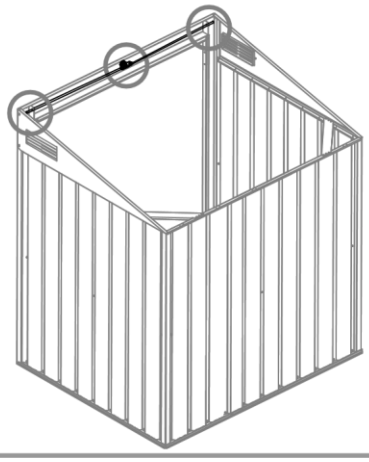

NO.	PART	Qty.
D1		1
43		1
44		1

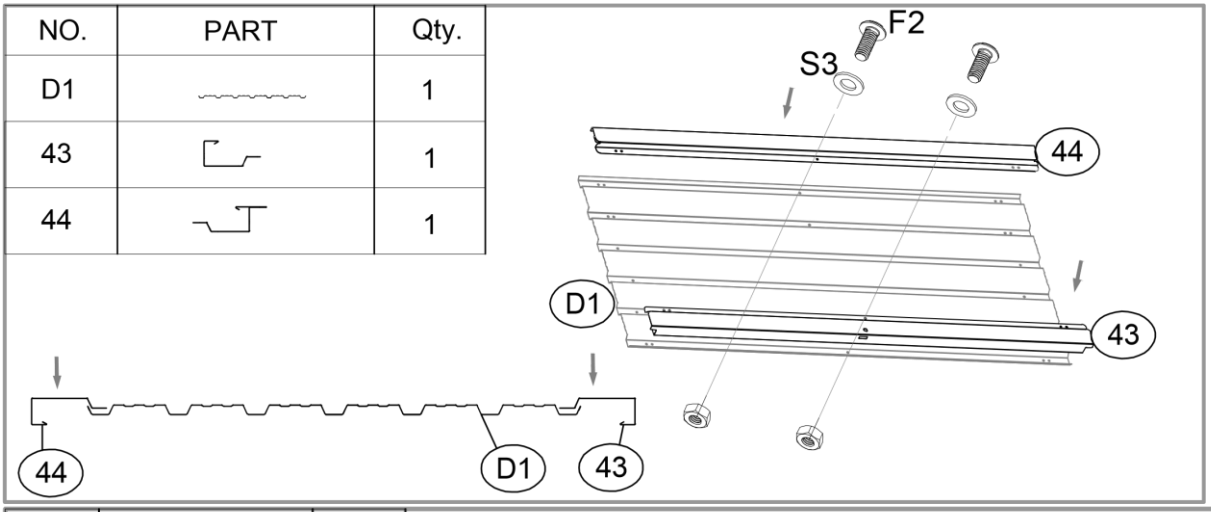

NO.	PART	Qty.
29		2
29-1		2
40		2

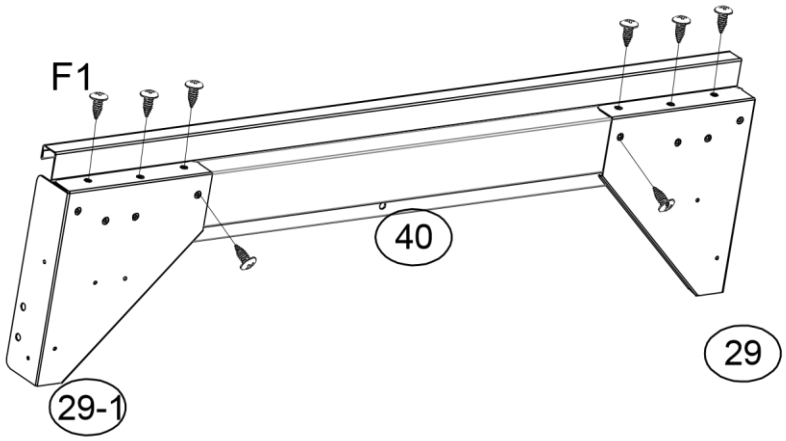

x2

NO.	PART	Qty.
B1		1

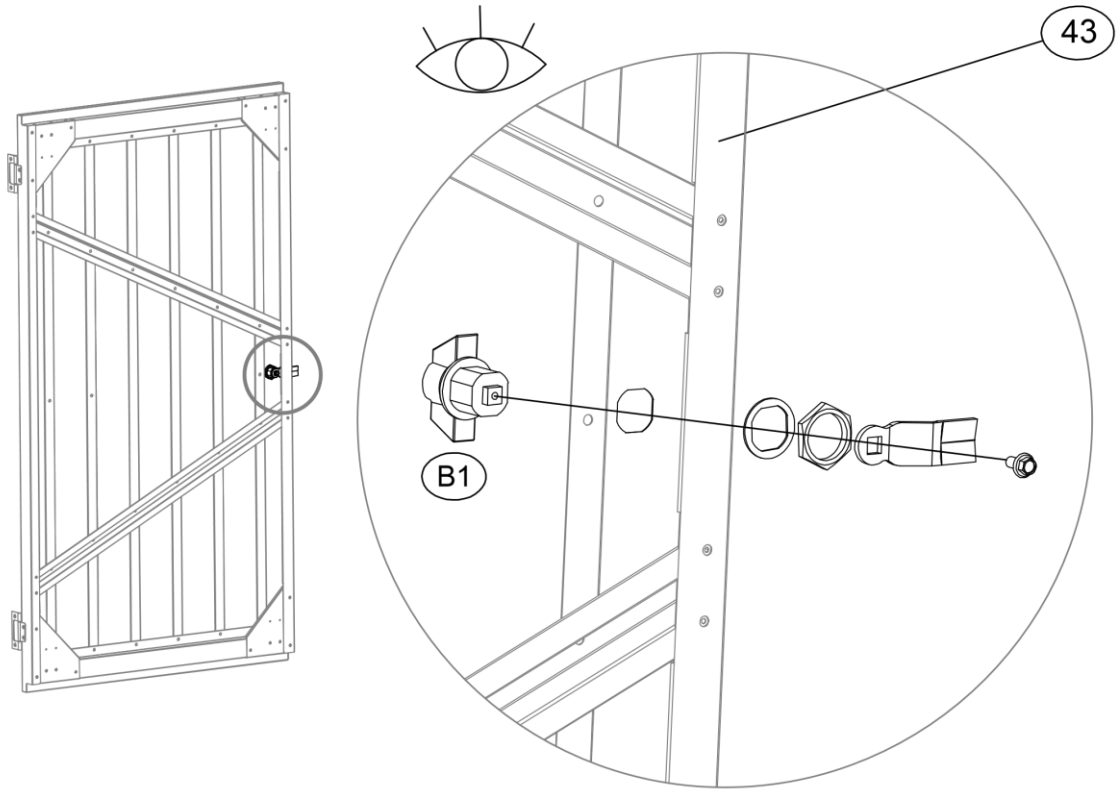

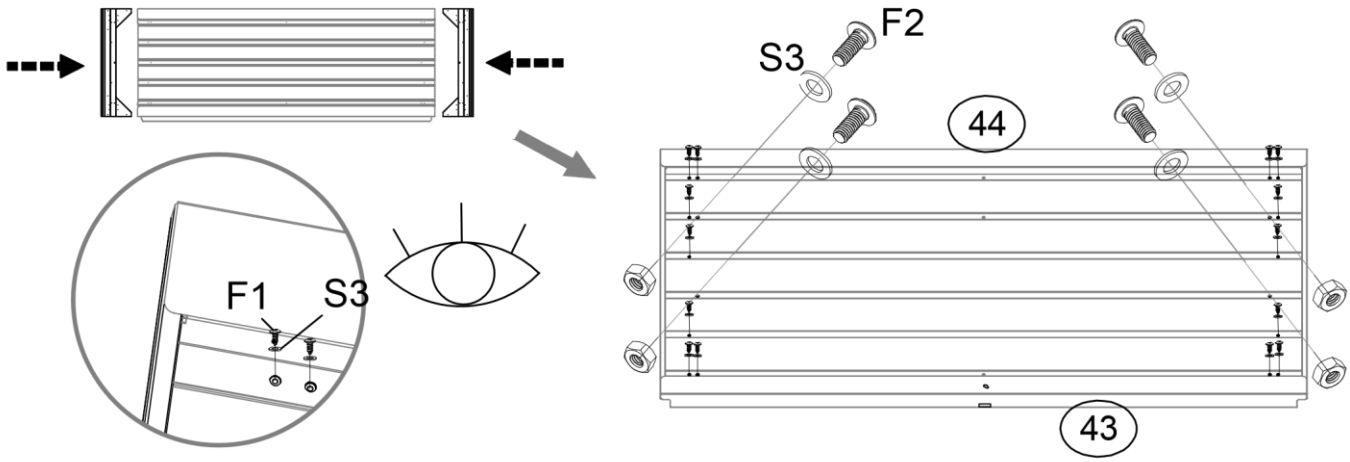

NO.	PART	Qty.
G4		2
55		1
56		1

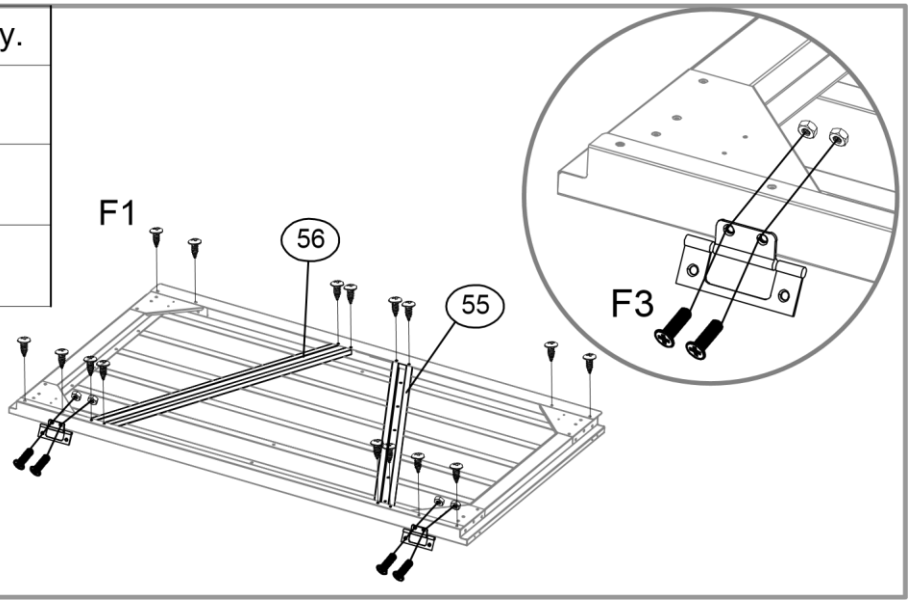

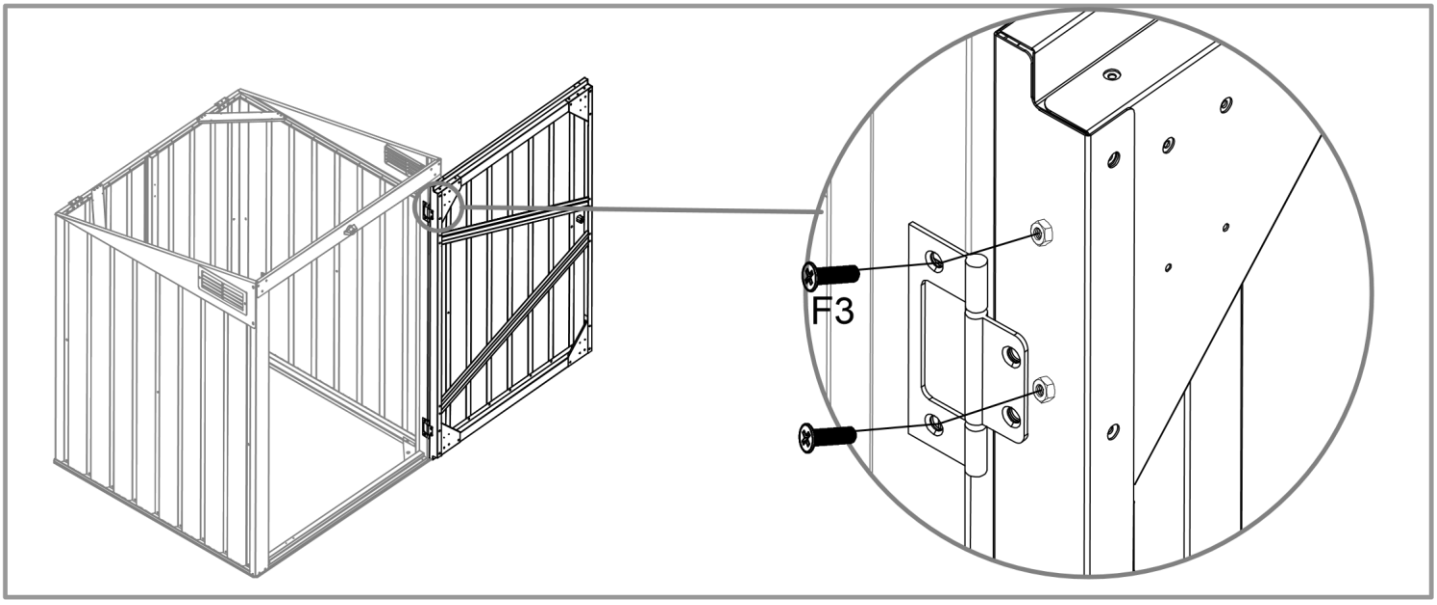

NO.	PART	Qty.
50		1
51		1
D4		2

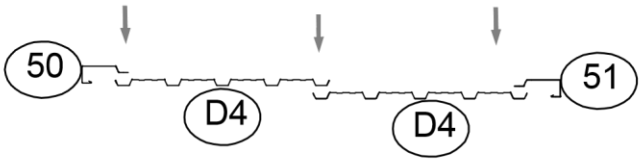

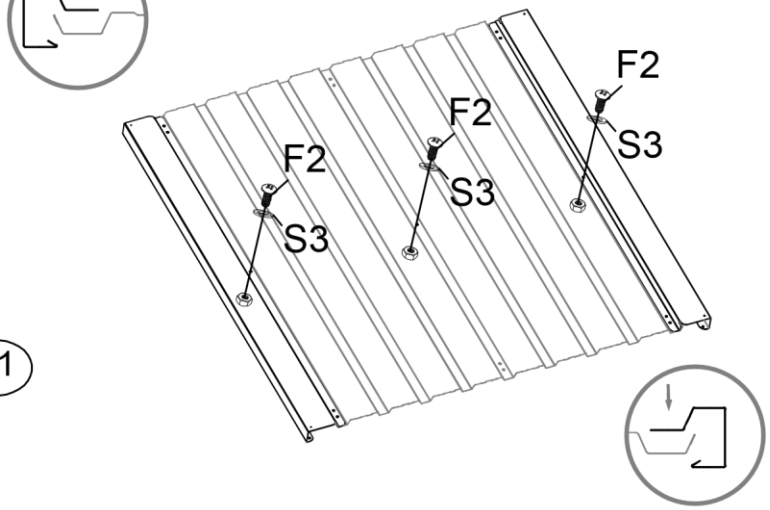

NO.	PART	Qty.
48		1
49		1

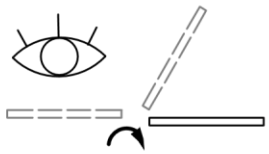

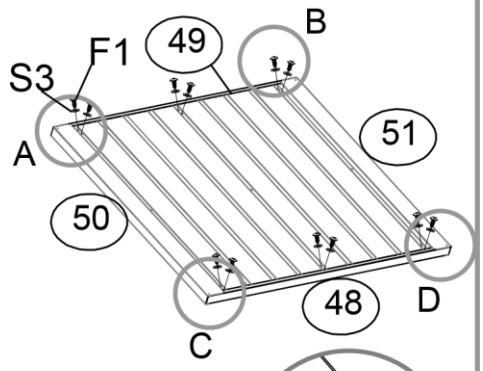

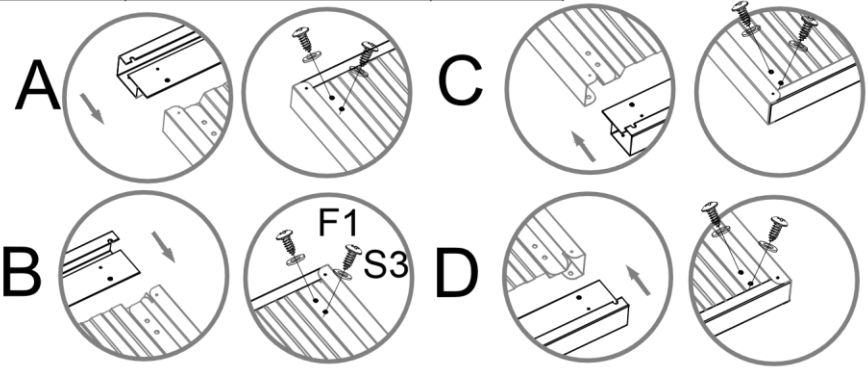

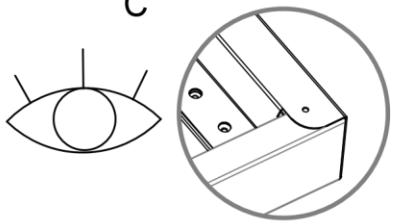

Nie.	Część	Ilość
52	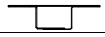	1

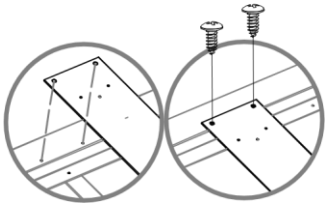

Formuła 1

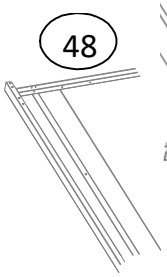

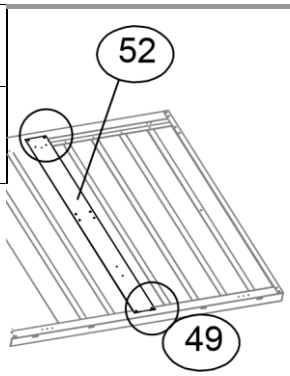

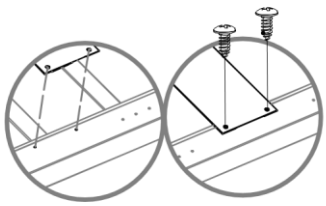

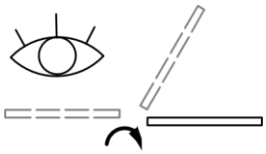

NO.	PART	Qty.
53		1
54		1

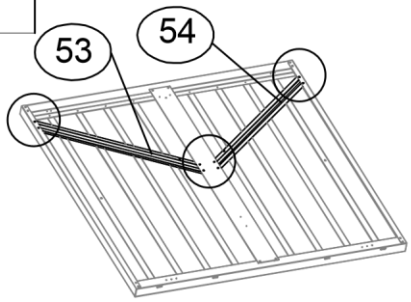

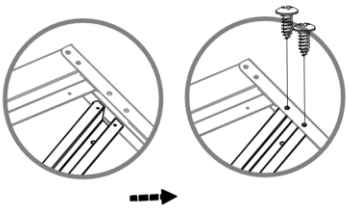

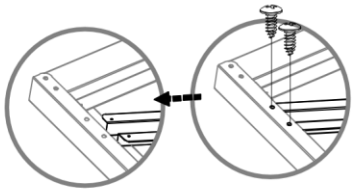

F1

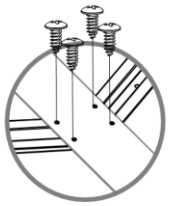

NO.	PART	Qty.
GC		4

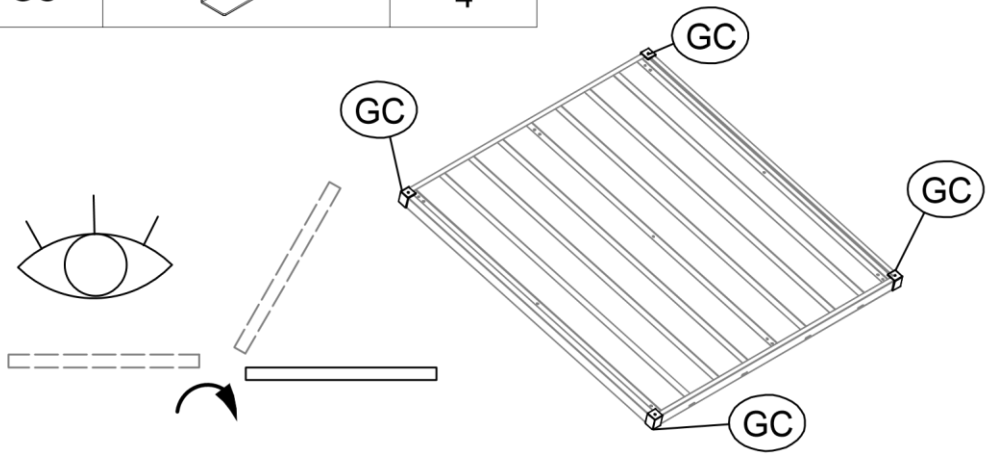

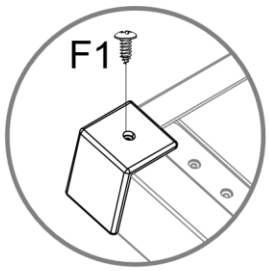

Nie	Część	Ilość
BL		1
BR		1

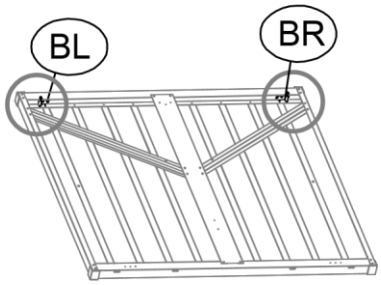

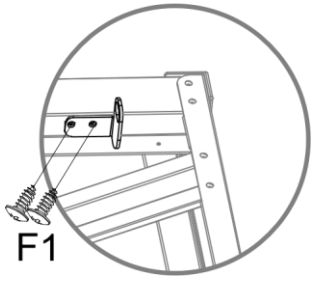

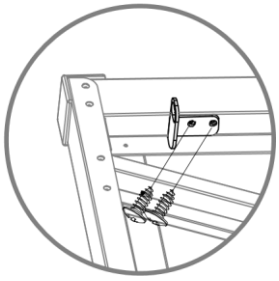

NO.	PART	Qty.
G3		1

x2



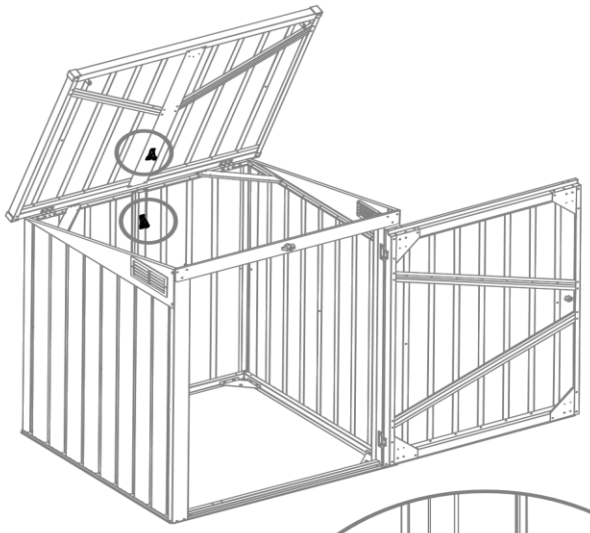

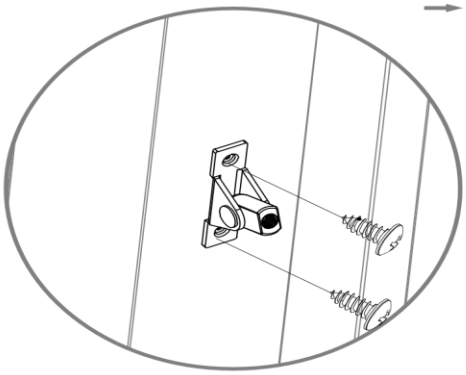

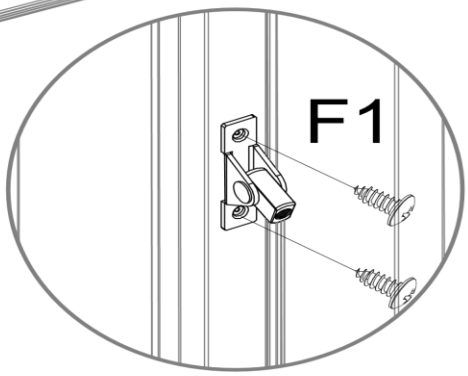

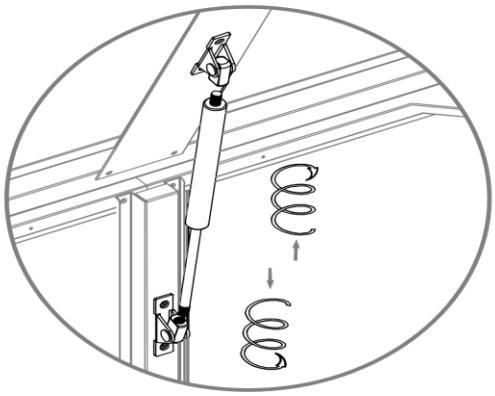

x2

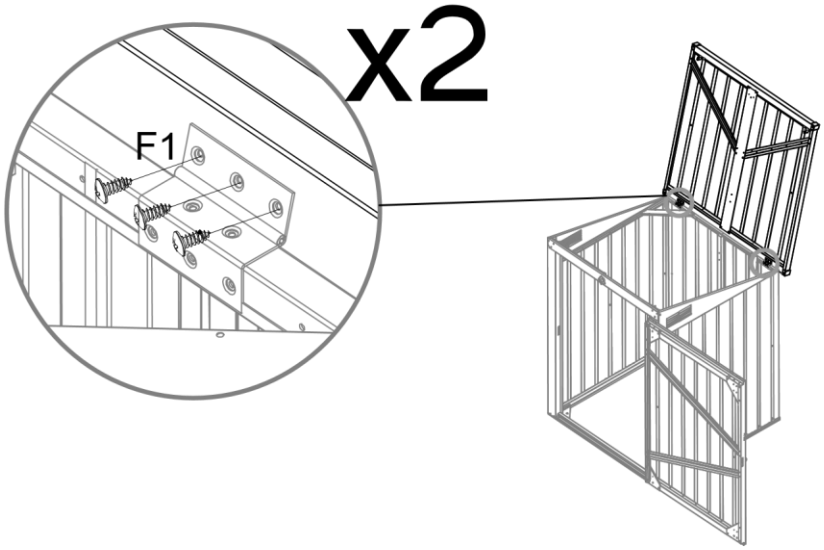

NO.	PART	Qty.
K2		1
K3		1

Home Deluxe GmbH
Schanzeweg 2
32312 Lübbecke
Niemcy
Tel: +49 (0)5743 6181-0
www.home-deluxe-gmbh.de

BDA-068-00-BASURA S
2023/03